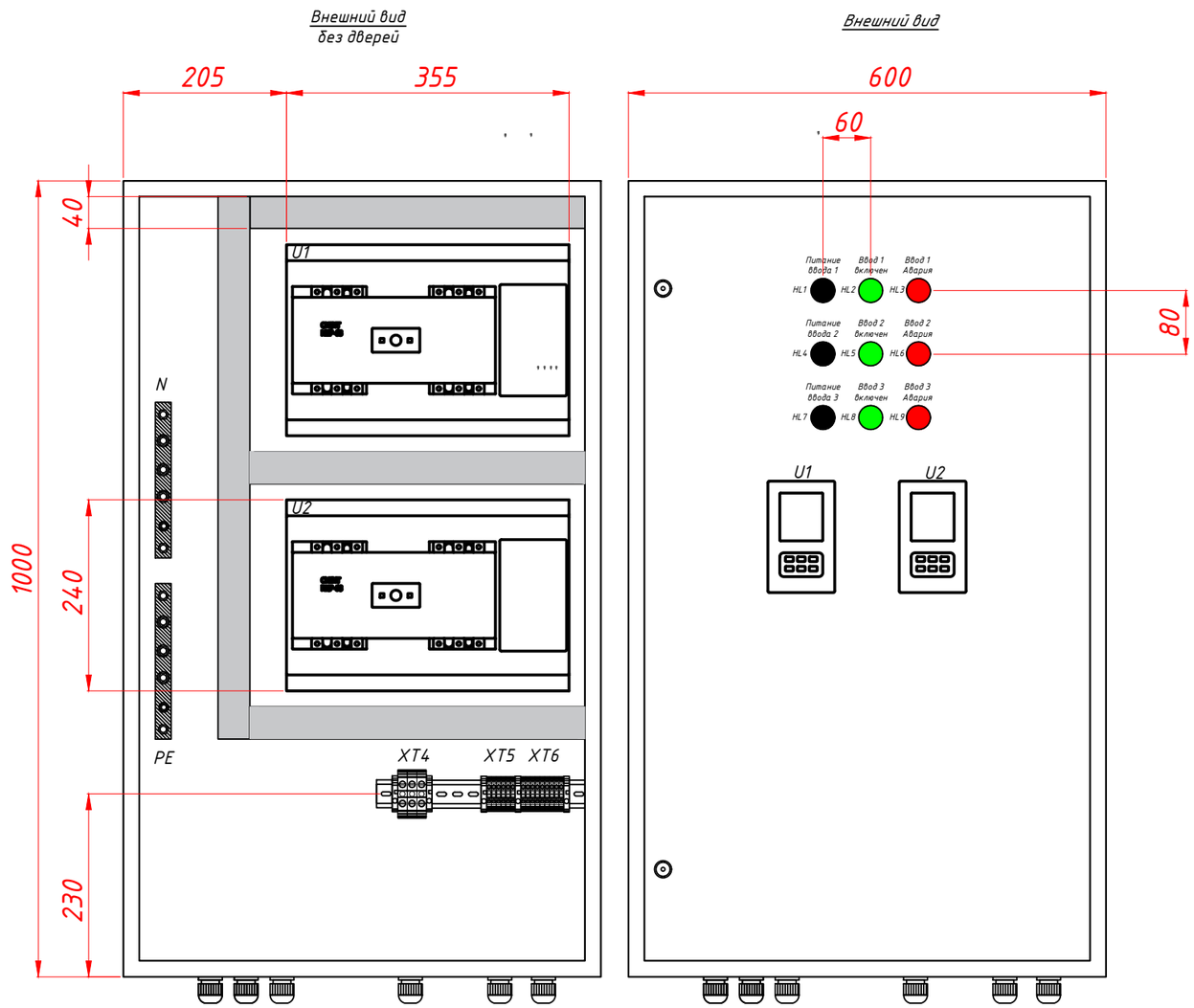

1. Внешние кабеля показаны условно.
2. Сечение силовых шин или проводов зависит от номинала АВР.
3. Не допускается подключение потенциальных сигналов на клеммы 401 и 402.
4. Панель управления АВР NZ7 выносится на дверь.
5. Габариты даны для справок, могут меняться в зависимости от заказа.

Поз. обознач.	Наименование	Кол.	Примечание
	Шкаф АВР NZ7 на 10-63А		
	Корпус навесной 1000х600х300	1	
HL1, HL4	Индикатор ND16-22DS/4 белый ~230В	3	
HL2, HL5	Индикатор ND16-22DS/4 зеленый ~230В	3	
HL3, HL6	Индикатор ND16-22DS/4 красный ~230В	3	
U1	Контроллер АВР NZ7-63	2	
XT4	Клемма серая MRK 16/12mm, 76А	3	
XT5, XT6	Клемма серая MRK 2,5/5,9mm, 24А	15	
	Шина медная ШМТ 20х4	0,4	

Изм.	Колич	Лист	N док	Подпись	Дата
Разработал	1				02.20
Проверил	2				02.20
Н.Контроль	3				02.20
Утвердил	4				02.20

ЛШМЕ.656.355.00000

ООО "Бонпет"

Шкаф АВР-Б-3-1G
номинальный ток 63А

Стадия	Лист	Листов
Р	-	

Схема электрическая принципиальная управления АВР NZ7

BONPET CHNT Официальный дистрибьютор

формат А3

Согласовано

Взаим. инв. N

Подпись и дата

Инв. N подпись

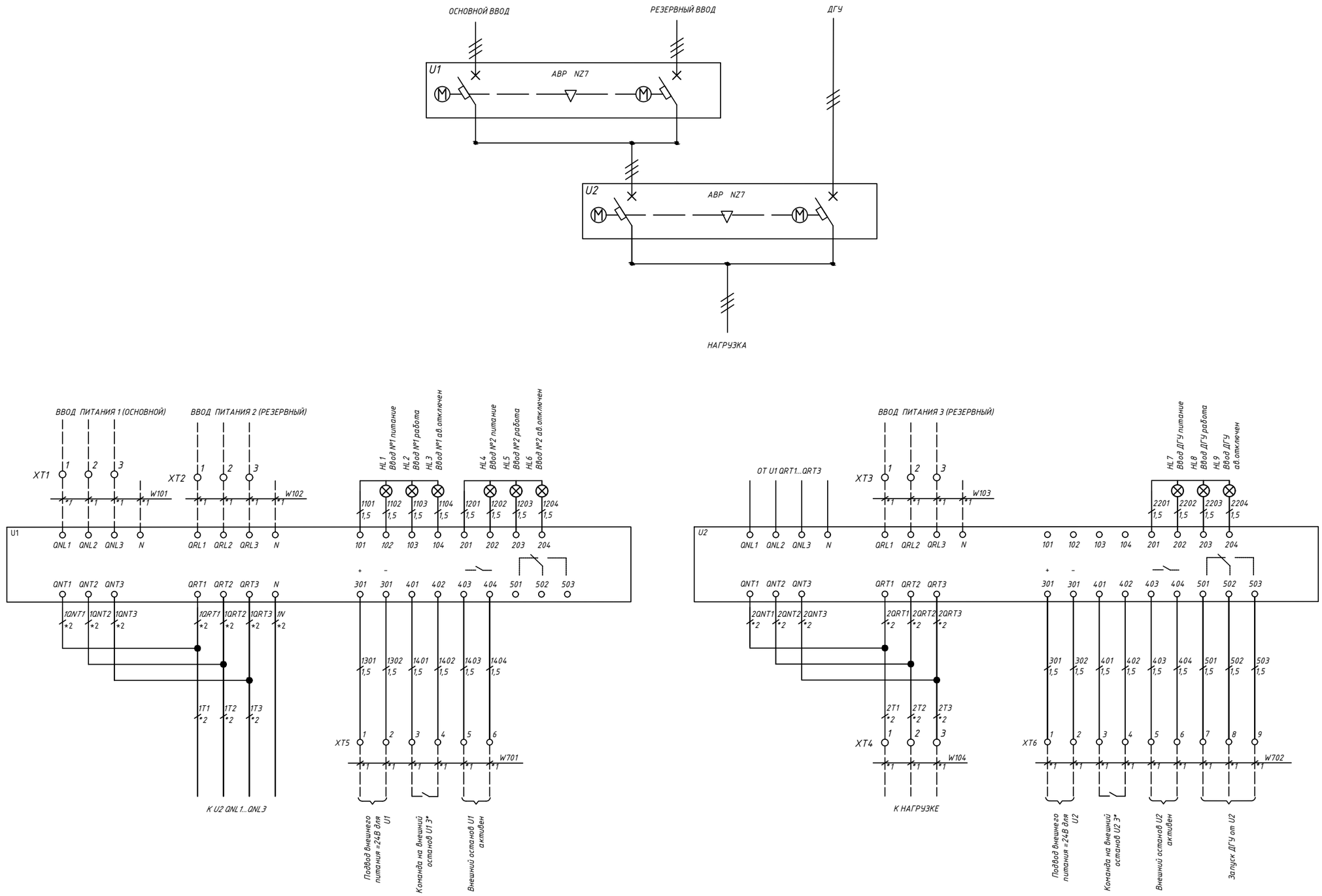

Согласовано

Взаим. инв. N

Подпись и дата

Инв. N подпись

Изм.	Колич	Лист	N док	Подпись	Дата
Разработал		1			02.20
Проверил		2			02.20
Н.Контроль		3			02.20
Утвердил		4			02.20

ЛШМЕ.656.355.00000

ООО "Бонпет"

Шкаф АВР-Б-3-1G
номинальный ток 63А

Стадия	Лист	Листов
Р	–	

Схема электрическая принципиальная управления АВР NZ7

BONPET CHNT Официальный дистрибьютор

формат А3

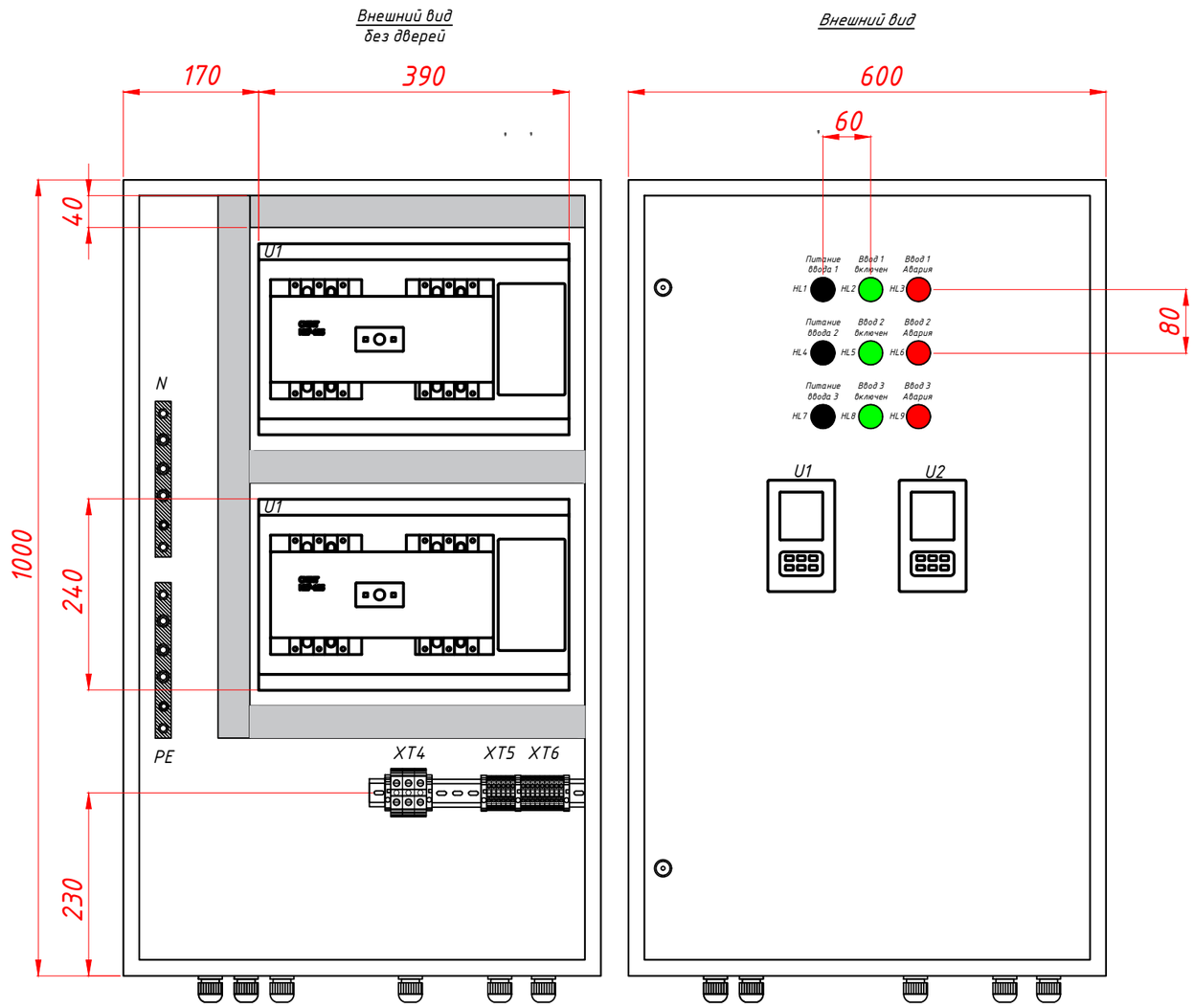

1. Внешние кабеля показаны условно.
2. Сечение силовых шин или проводов зависит от номинала АВР.
3. Не допускается подключение потенциальных сигналов на клеммы 401 и 402.
4. Панель управления АВР NZ7 выносится на дверь.
5. Габариты даны для справок, могут меняться в зависимости от заказа.

Поз. обознач.	Наименование	Кол.	Примечание
	Шкаф АВР NZ7 на 63-100А		
	Корпус навесной 1000x600x300	1	
HL1, HL4	Индикатор ND16-22DS/4 белый ~230В	3	
HL2, HL5	Индикатор ND16-22DS/4 зеленый ~230В	3	
HL3, HL6	Индикатор ND16-22DS/4 красный ~230В	3	
U1	Контроллер АВР NZ7-125	2	
XT4	Клемма серая MRK 35/15mm, 125А	3	
XT5, XT6	Клемма серая MRK 2,5/5,9mm, 24А	15	
	Шина медная ШМТ 20x4	0,4	

Изм.	Колич	Лист	N док	Подпись	Дата	ЛШМЕ.656.355.00000			
						ООО "Бонпет"			
Разработал		1			02.20	Шкаф АВР-Б-3-1G номинальный ток 125А	Стадия	Лист	Листов
							Р	-	
Проверил		2			02.20				
Н.Контроль		3			02.20	Схема электрическая принципиальная управления АВР NZ7	BONPET CHNT Официальный дистрибьютор		
Утвердил		4			02.20				

Согласовано

Взаим. инв. N

Подпись и дата

Инв. N подпись

формат А3

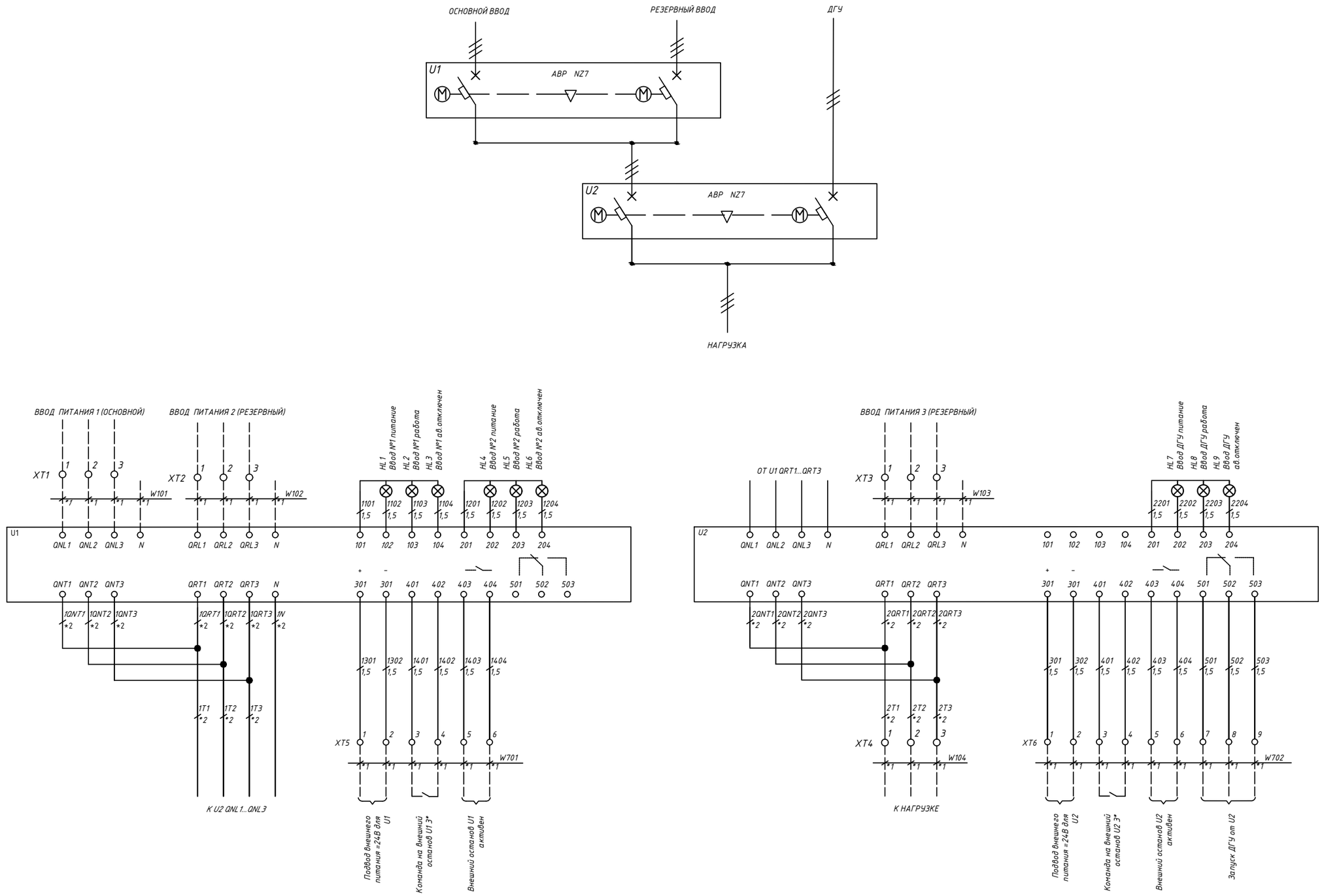

Согласовано

Взаим. инв. N

Подпись и дата

Инв. N подпись

Изм.	Колич	Лист	N док	Подпись	Дата
Разработал		1			02.20
Проверил		2			02.20
Н.Контроль		3			02.20
Утвердил		4			02.20

ЛШМЕ.656.355.00000

ООО "Бонпет"

Шкаф АВР-Б-3-1G
номинальный ток 125А

Стадия	Лист	Листов
Р	-	

Схема электрическая принципиальная управления АВР NZ7

BONPET CHNT Официальный дистрибьютор

формат А3

Внешний вид
без дверей

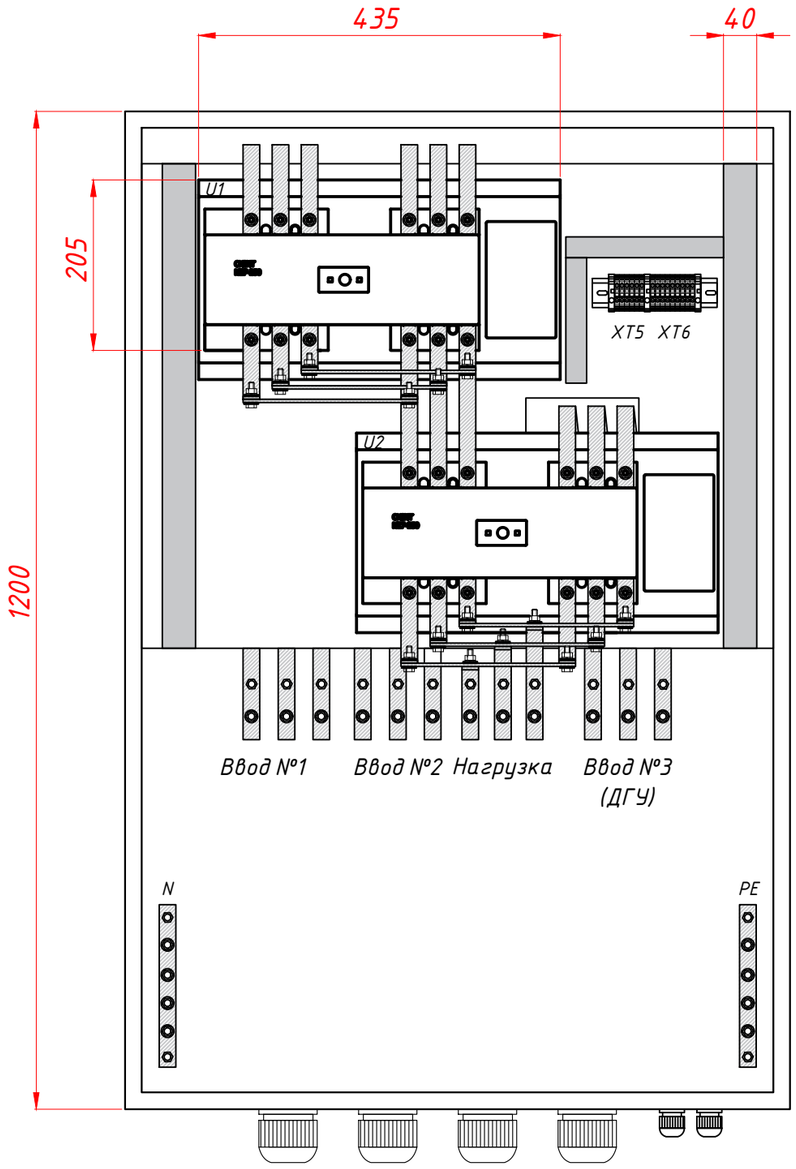

Внешний вид

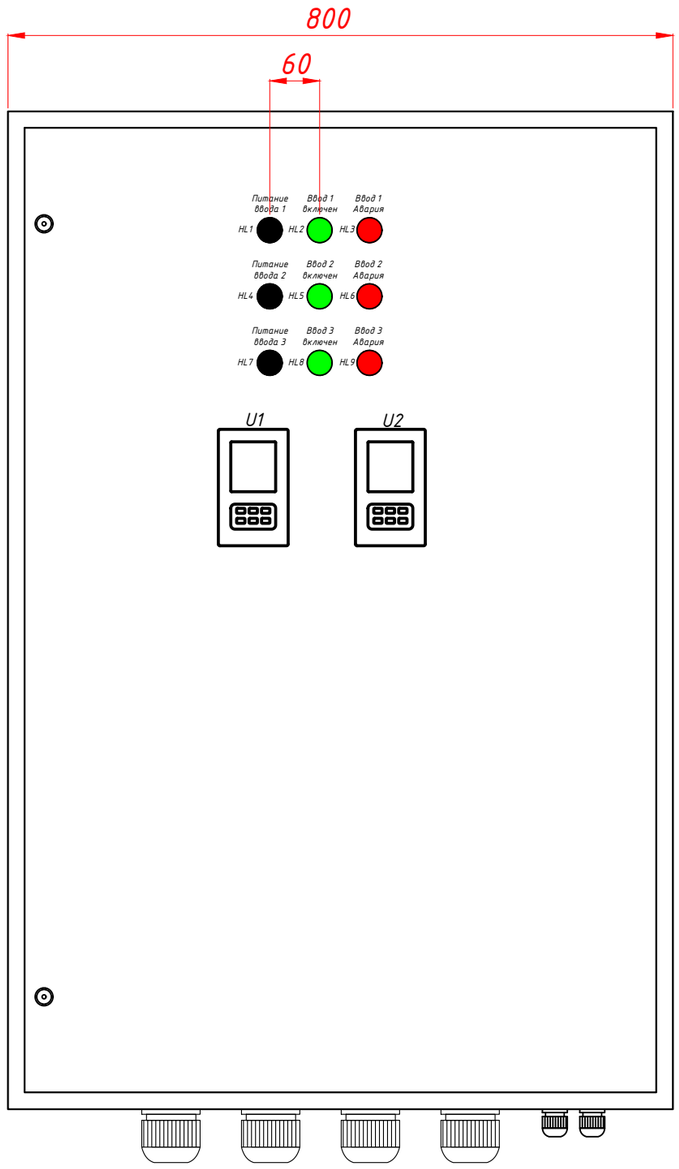

1. Внешние кабеля показаны условно.
2. Сечение силовых шин или проводов зависит от номинала АВР.
3. Не допускается подключение потенциальных сигналов на клеммы 401 и 402.
4. Панель управления АВР NZ7 выносится на дверь.
5. Габариты даны для справок, могут меняться в зависимости от заказа.

Поз. обознач.	Наименование	Кол.	Примечание
	Шкаф АВР NZ7 на 125-250А		
	Корпус навесной 1000x600x300	1	
HL1, HL4	Индикатор ND16-22DS/4 белый ~230В	3	
HL2, HL5	Индикатор ND16-22DS/4 зеленый ~230В	3	
HL3, HL6	Индикатор ND16-22DS/4 красный ~230В	3	
U1	Контроллер АВР NZ7-250	2	
XT4	Клемма серая MRK 70/21mm, 192А	3	
XT5, XT6	Клемма серая MRK 2,5/5,9mm, 24А	15	
	Шина медная ШМТ 20x4	11	

Изм.	Колич	Лист	N док	Подпись	Дата	ЛШМЕ.656.355.00000			
						ООО "Бонпет"			
Разработал		1			02.20	Шкаф АВР-Б-3-1G номинальный ток 250А	Стадия	Лист	Листов
							Р	-	
Проверил		2			02.20				
Н.Контроль		3			02.20	Схема электрическая принципиальная управления АВР NZ7	BONPET CHNT Официальный дистрибьютор		
Утвердил		4			02.20				

Согласовано

Взаим. инв. N

Подпись и дата

Инв. N подпись

формат А3

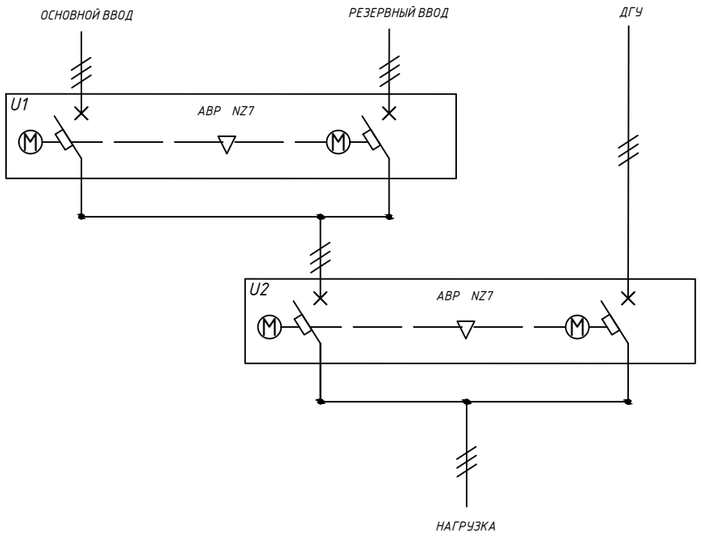

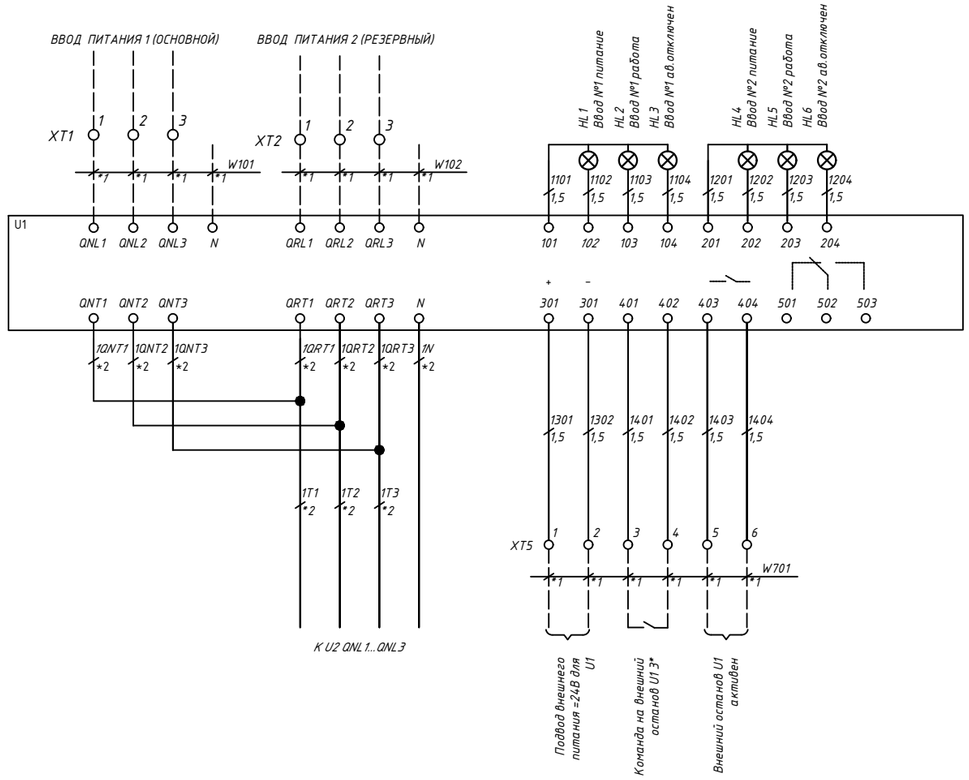

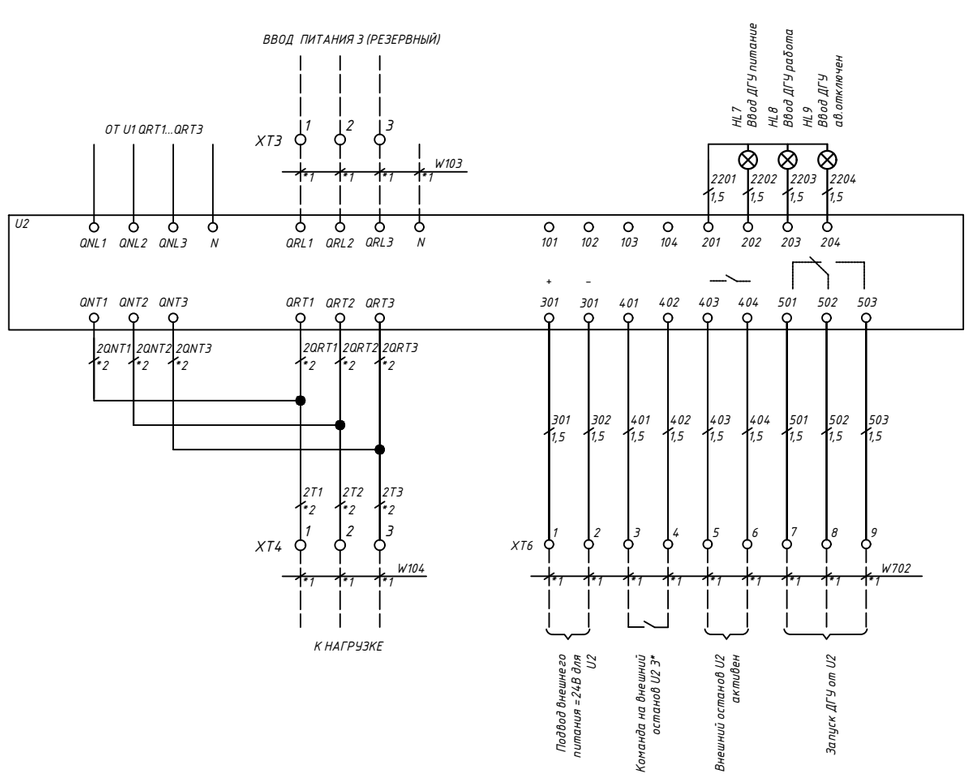

Согласовано

Взаим. инв. N

Подпись и дата

Инв. N подпись

Изм.	Колич	Лист	N док	Подпись	Дата
Разработал		1			02.20
Проверил		2			02.20
Н.Контроль		3			02.20
Утвердил		4			02.20

ЛШМЕ.656.355.00000

ООО "Бонпет"

Шкаф АВР-Б-3-1G
номинальный ток 250А

Стадия	Лист	Листов
Р	-	

Схема электрическая принципиальная управления АВР NZ7

BONPET CHNT Официальный дистрибьютор

формат А3

Внешний вид
без дверей

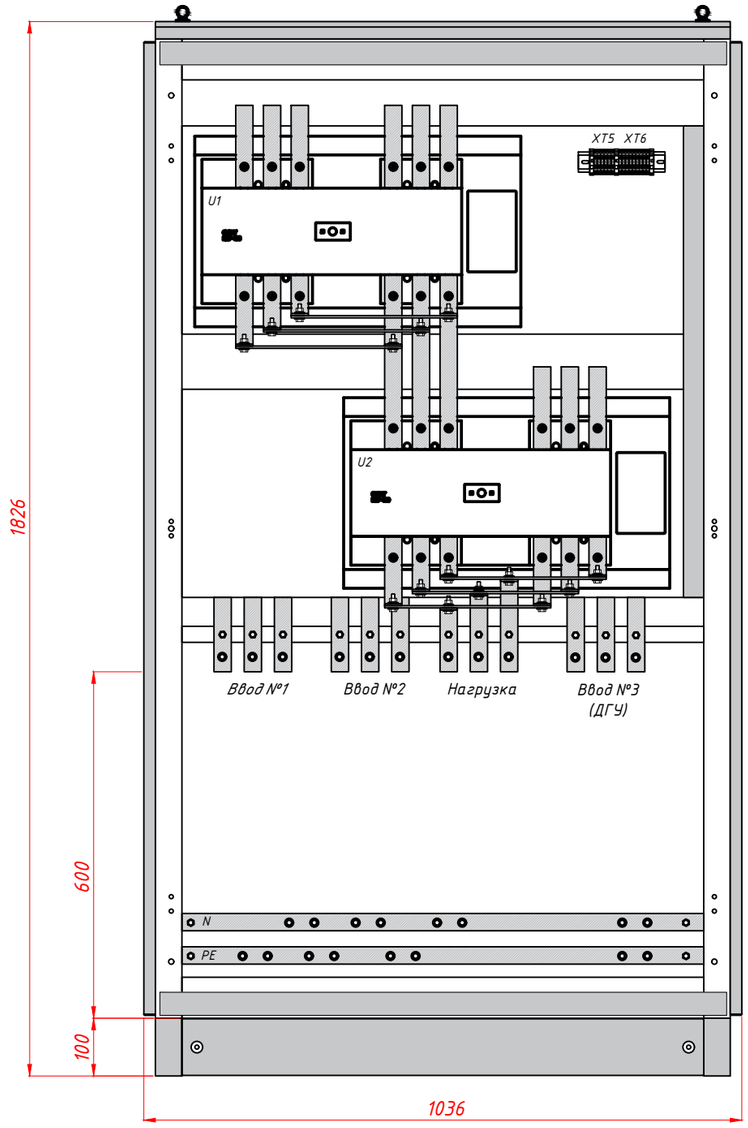

Внешний вид

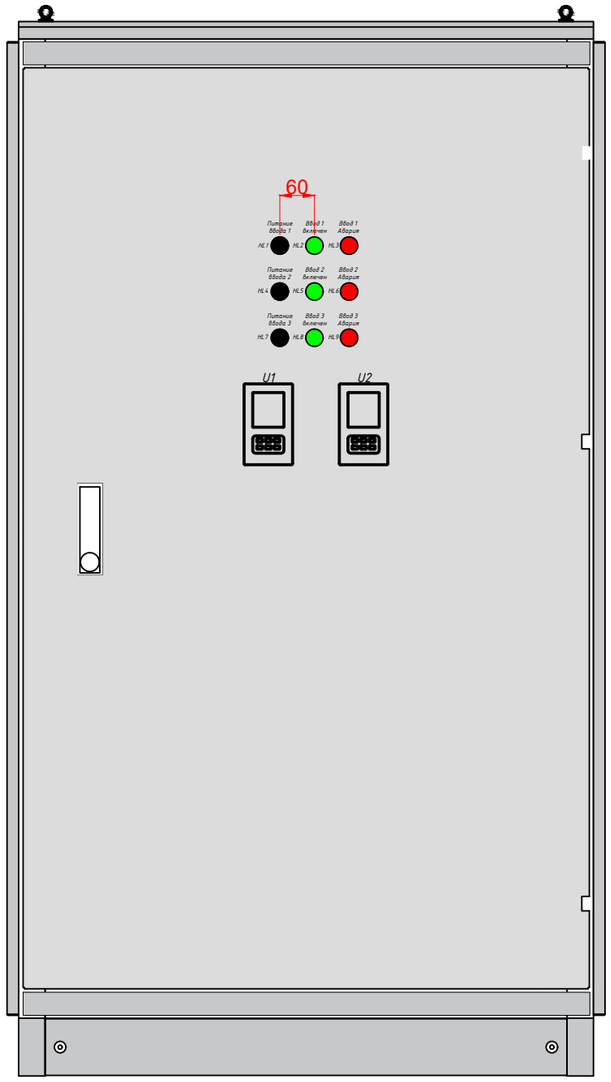

1. Внешние кабеля показаны условно.
2. Сечение силовых шин или проводов зависит от номинала АВР.
3. Не допускается подключение потенциальных сигналов на клеммы 401 и 402.
4. Панель управления АВР NZ7 выносится на дверь.
5. Габариты даны для справок, могут меняться в зависимости от заказа.

Поз. обознач.	Наименование	Кол.	Примечание
	Шкаф АВР NZ7 на 250-400А		
	Корпус напольный 1826x1036x450	1	
HL1, HL4	Индикатор ND16-22DS/4 белый ~230В	3	
HL2, HL5	Индикатор ND16-22DS/4 зеленый ~230В	3	
HL3, HL6	Индикатор ND16-22DS/4 красный ~230В	3	
U1	Контроллер АВР NZ7-630	2	
	Клемма серая MRK 2,5/5,9mm, 24А	15	
	Шина медная ШМТ 30x10	16	

Изм.	Колич	Лист	N док	Подпись	Дата	ЛШМЕ.656.355.00000			
						ООО "Бонпет"			
Разработал		1			02.20	Шкаф АВР-Б-3-1G номинальный ток 250-400А	Стадия	Лист	Листов
							Р	-	
Проверил		2			02.20				
Н.Контроль		3			02.20	Схема электрическая принципиальная управления АВР NZ7	BONPET CHNT Официальный дистрибьютор		
Утвердил		4			02.20				

формат А3

Согласовано

Взаим. инв. N

Подпись и дата

Инв. N подпись

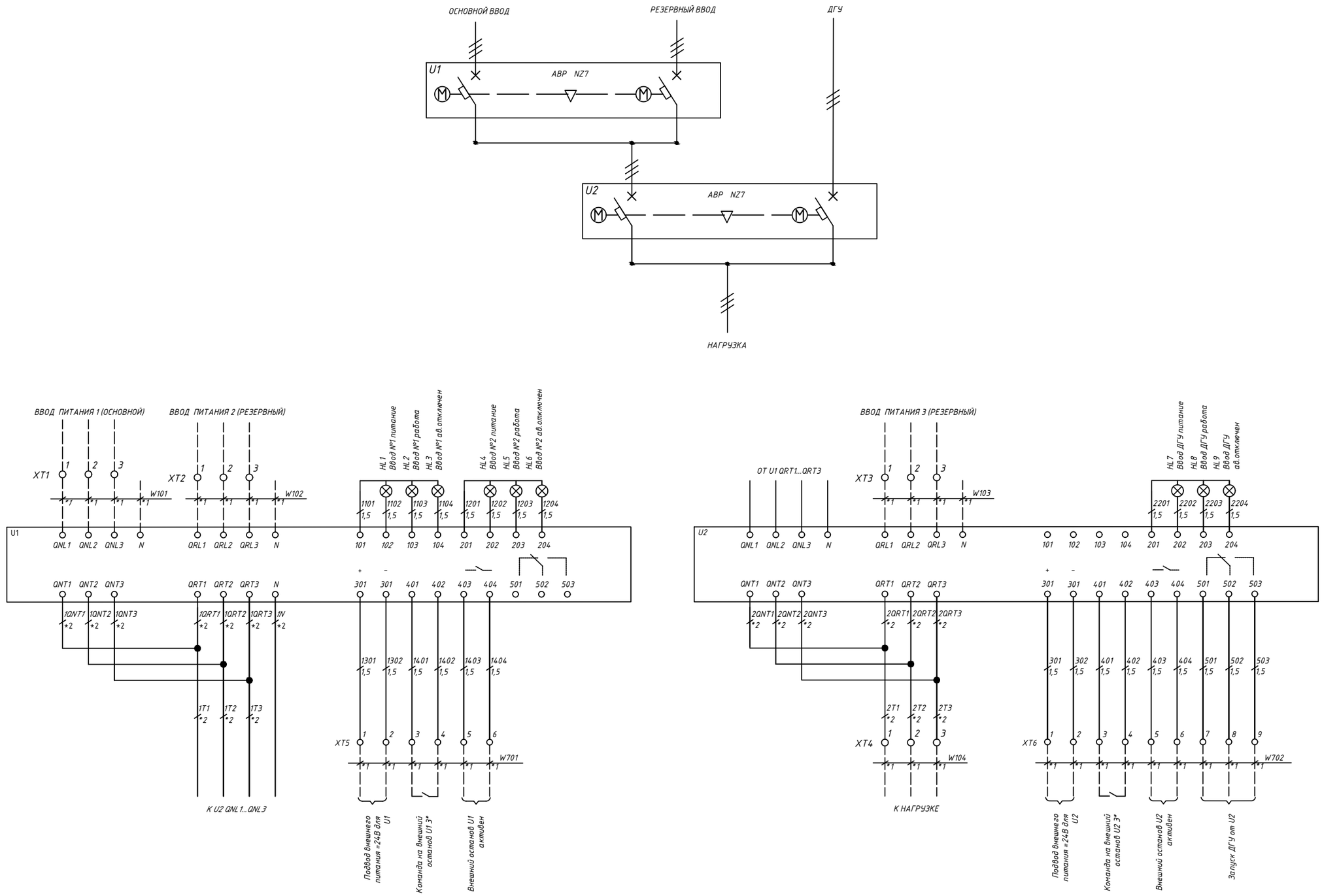

Согласовано

Взаим. инв. N

Подпись и дата

Инв. N подпись

Изм.	Колич	Лист	N док	Подпись	Дата	ЛШМЕ.656.355.00000			
						ООО "Бонпет"			
Разработал		1			02.20	Шкаф АВР-Б-3-1G номинальный ток 400А	Стадия	Лист	Листов
							Р	-	
Проверил		2			02.20				
Н.Контроль		3			02.20	Схема электрическая принципиальная управления АВР NZ7	BONPET CHNT Официальный дистрибьютор		
Утвердил		4			02.20				

формат А3

Внешний вид
без дверей

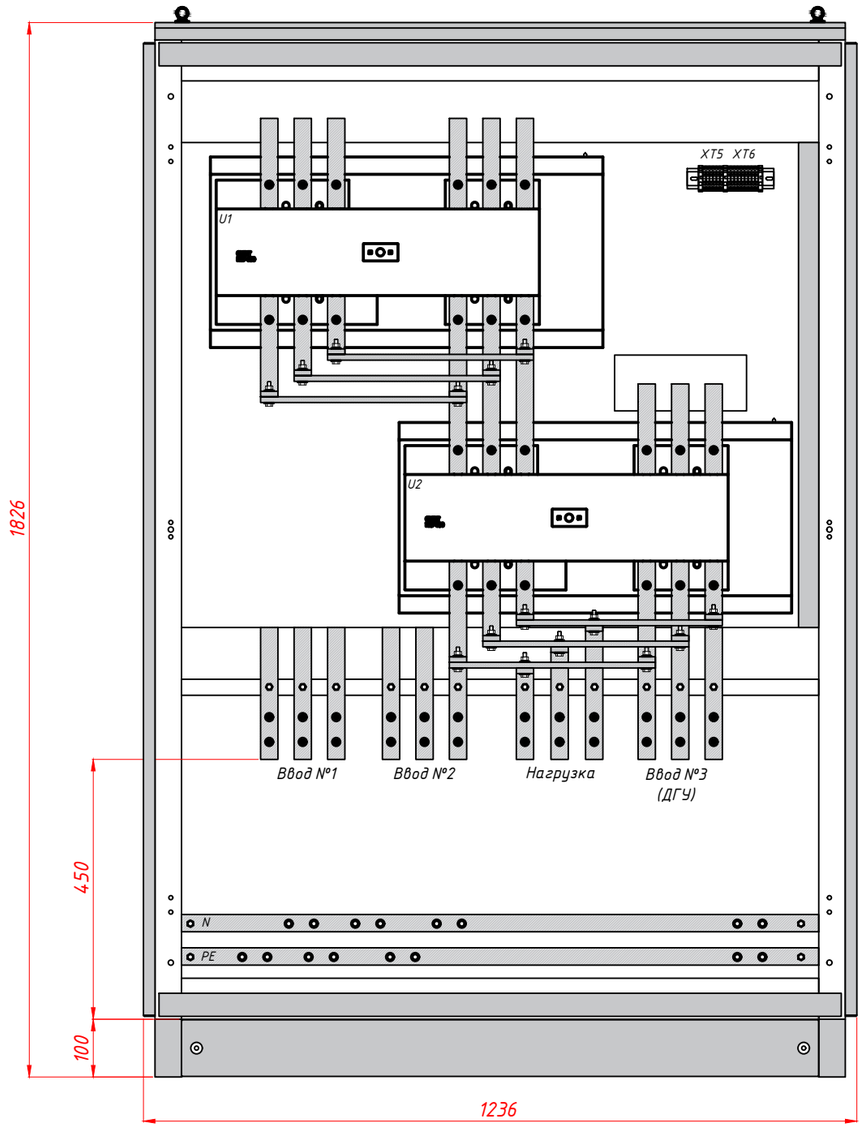

Внешний вид

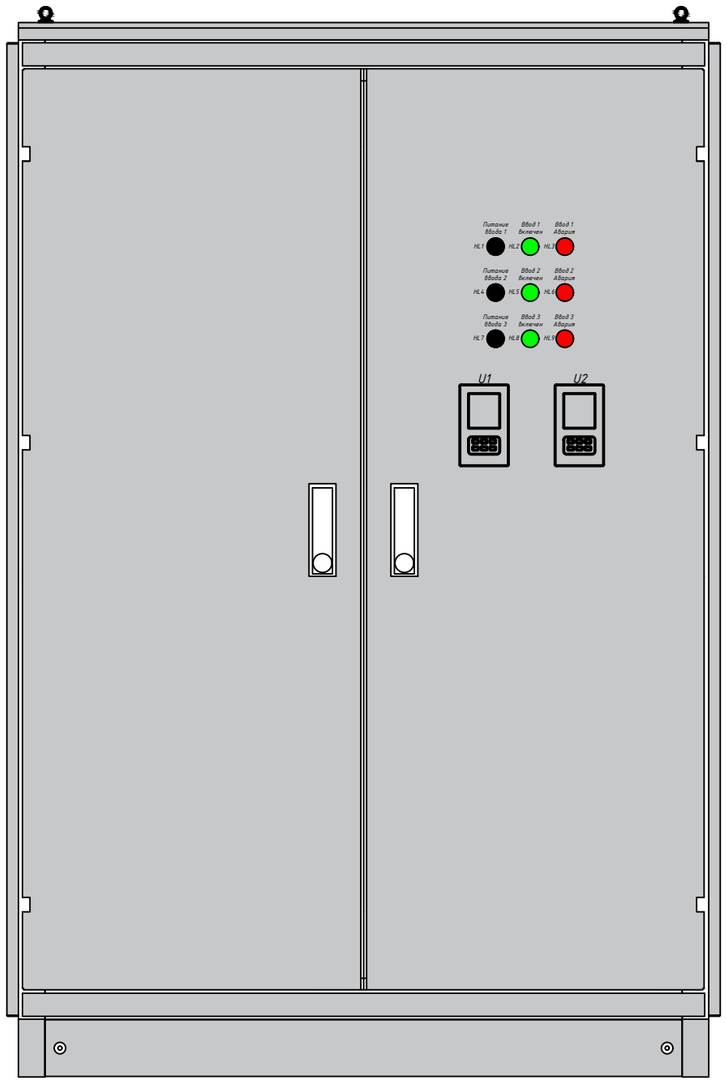

1. Внешние кабеля показаны условно.
2. Сечение силовых шин или проводов зависит от номинала АВР.
3. Не допускается подключение потенциальных сигналов на клеммы 401 и 402.
4. Панель управления АВР NZ7 выносится на дверь.
5. Габариты даны для справок, могут меняться в зависимости от заказа.

Поз. обознач.	Наименование	Кол.	Примечание
	Шкаф АВР NZ7 на 400-630А		
	Корпус напольный 1826x1236x450	1	
HL1, HL4	Индикатор ND16-22DS/4 белый ~230В	3	
HL2, HL5	Индикатор ND16-22DS/4 зеленый ~230В	3	
HL3, HL6	Индикатор ND16-22DS/4 красный ~230В	3	
U1	Контроллер АВР NZ7-630	2	
	Клемма серая MRK 2,5/5,9mm, 24А	15	
	Шина медная ШМТ 30x10	18	

Согласовано

Взаим. инв. N

Подпись и дата

Инв. N подпись

Изм.	Колич	Лист	N док	Подпись	Дата
Разработал	1				02.20
Проверил	2				02.20
Н.Контроль	3				02.20
Утвердил	4				02.20

ЛШМЕ.656.355.00000

ООО "Бонпет"

Шкаф АВР-Б-3-1G
номинальный ток 400-630А

Стадия	Лист	Листов
Р	–	

Схема электрическая принципиальная управления АВР NZ7

BONPET CHNT Официальный дистрибьютор

формат А3

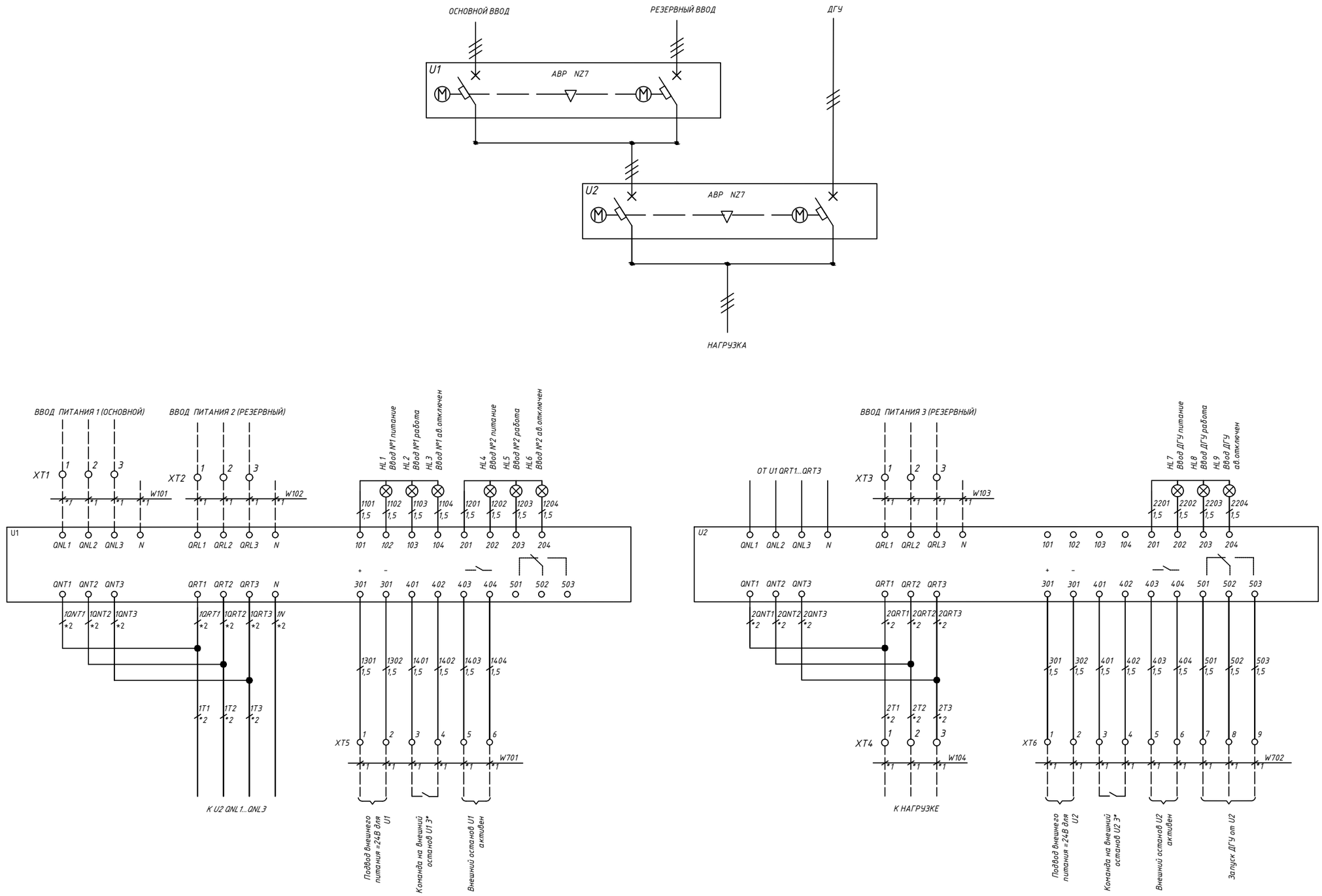

Согласовано

Взаим. инв. N

Подпись и дата

Инв. N подпись

Изм.	Колич	Лист	N док	Подпись	Дата
Разработал		1			02.20
Проверил		2			02.20
Н.Контроль		3			02.20
Утвердил		4			02.20

ЛШМЕ.656.355.00000

ООО "Бонпет"

Шкаф АВР-Б-3-1G
номинальный ток 630А

Стадия	Лист	Листов
Р	-	

Схема электрическая принципиальная управления АВР NZ7

BONPET CHNT Официальный дистрибьютор

формат А3